THERMOCONTROL

TC PO30NC-230V

Termoelektrický pohon, 230V, NC



Termoelektrický pohon s funkciou First-Open je určený na použitie v systémoch podlahového vykurovania. Možno ho použiť s termostatickými ventilmi v rozdeľovači na podlahové vykurovanie alebo so zónovými ventilmi. Umožňuje otvoriť alebo uzavrieť prietok vykurovacieho média v slučke, čím získate kontrolu nad teplotou v miestnosti. Spolupracuje priamo s termostatom alebo nepriamo prostredníctvom centrálnej svorkovnice.

Vlastnosti produktu:

- funkcia „First Open" – uľahčuje prvú inštaláciu;
- krátky čas otvorenia, približne 2-3 minúty;
- maximálny zdvih 4,5 mm;
- nízky príkon – 2W;
- moderný design.

Technické dáta:

Typ	NC = bez napätia uzavretý
Napájanie	230 V AC 50 Hz
Príkon	2 W
Spínací prúd (Imax)	300 mA / 200 ms
Sila	100 N +/- 15 %
Max. zdvih	4,5 mm
IP krytie	IP 54
Teplota skladovania	- 25 °C až + 60 °C
Dĺžka kábla	90 cm
Rozmer závitu	M30 x 1,5 mm

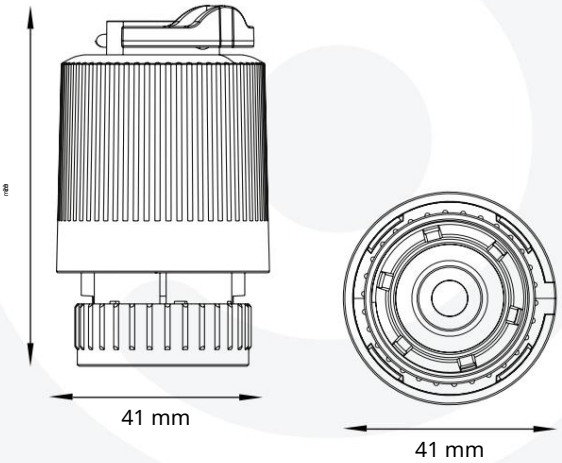

Spôsob inštalácie:

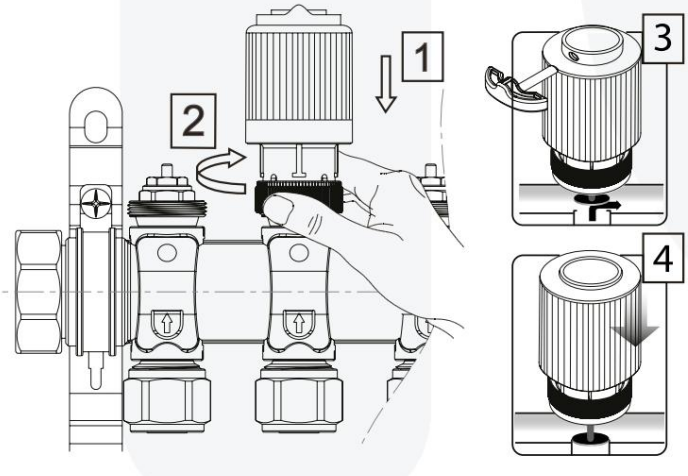

GC SKUPINA